Инструкция

по монтажу системы «Очиститель фар струйный» ОФС-12Н
на автомобили модели CHEVROLET- NIVA с оригинальным бампером.

ВНИМАНИЕ! Перед началом монтажа нужно убедиться в наличии резервного места для установки насоса высокого давления в Вашем бачке омывателя. В случае отсутствия места для установки насоса, нужно установить дополнительный бачок или соответствующий оригинальный бачок для Вашей модели.

1. В целях обеспечения безопасности и гигиенических требований рекомендуется перед началом работ произвести наружную мойку автомобиля. Частичную мойку передней части днища и колесных ниш для обеспечения беспрепятственного доступа ко всем узлам и деталям, задействованным в процессе монтажа системы.
2. Отключить АКБ, чтобы исключить замыкание электрических цепей в процессе монтажа системы.
3. Разметить и просверлить отверстия в бампере: см. рис 4
4. При необходимости для правильного расположения и монтажа форсунок, тройника-клапана и закрепления трубопроводов (шлангов) с хомутами возможно потребуется снятие бампера. На некоторых моделях автомобилей для обеспечения доступа к местам расположения форсунок достаточно снять фары.
5. Отрезать шланги: 2- от форсунок до места расположения клапана-тройника; 1- от клапана-тройника до насоса. См. рис.5.
6. Надеть на основание форсунки резиновую опору. На штуцера форсунок надеть разрезанные шланги, закрепить форсунки саморезами с маленькой головкой к бамперу. Аккуратно защелкнуть чехол на основании форсунки. См. рис. 6.
7. На штуцера тройника надеть и закрепить шланги. См. рис. 7.
8. В гнезде бачка омывателя просверлить отверстие ⌀15 мм. Установить насос через резиновый уплотнитель. Подсоединить шланг, выходящий из бампера от клапана-тройника, к штуцеру насоса и закрепить его хомутом.
9. Блок электронного управления (БЭУ) системой установить в подкапотном пространстве, учитывая длину проводов, и закрепить его саморезами (с большой шляпкой -2шт.). Провод «минус» БЭУ надежно соединить с массой автомобиля. Провод питания системы «плюс» с предохранителем подключить к клемме «плюс» аккумулятора автомобиля. Провод управления системой (синий), идущий на кнопку, подсоединить к выключателю наружного освещения, а провод белого цвета к проводу габаритов на фаре, используя для подключения коннекторы. См. рис. 1.
10. Подключить АКБ. Залить в бачок жидкость. Проверить работу насоса и всей системы. Отрегулировать подвижные сферические элементы форсунок регулировочным ключом.

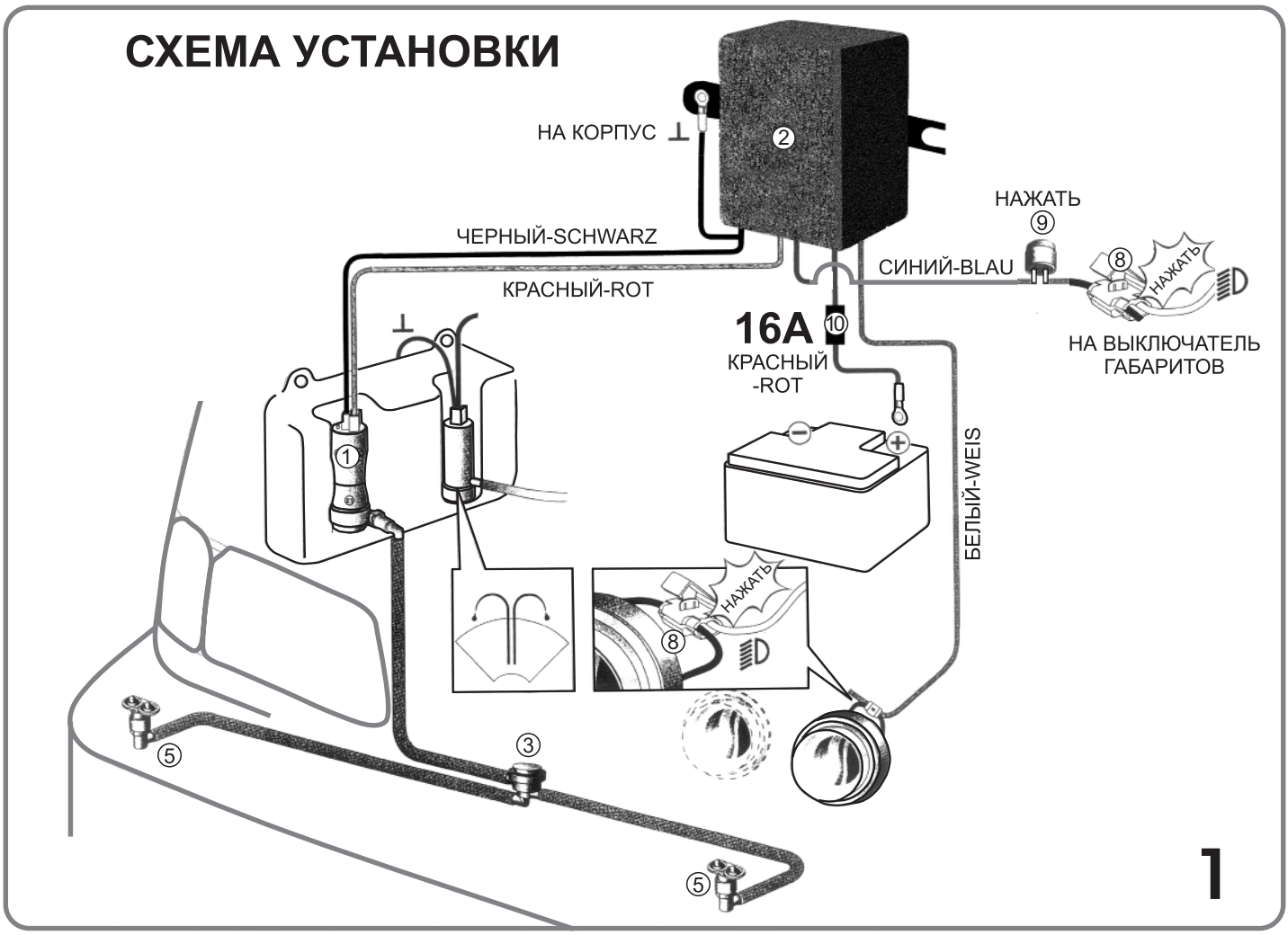
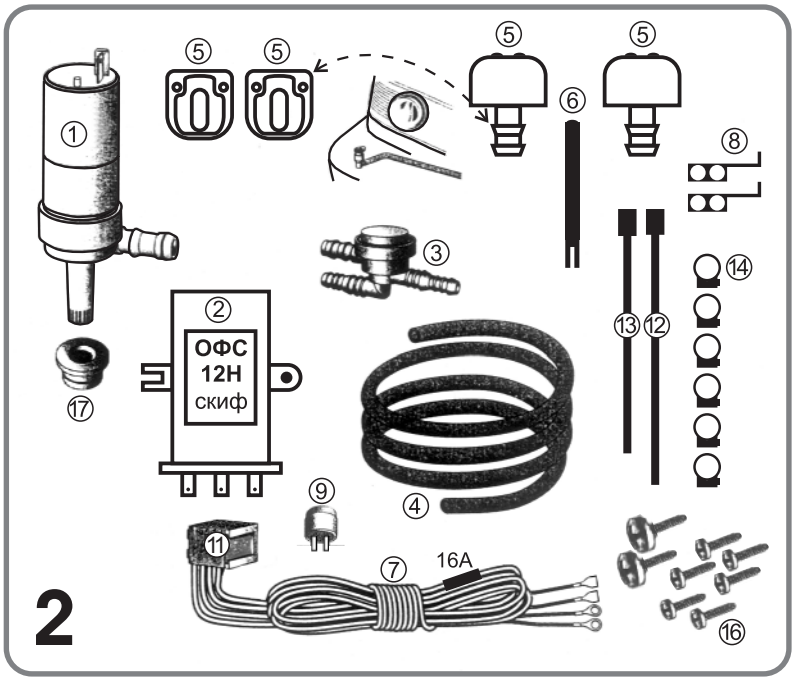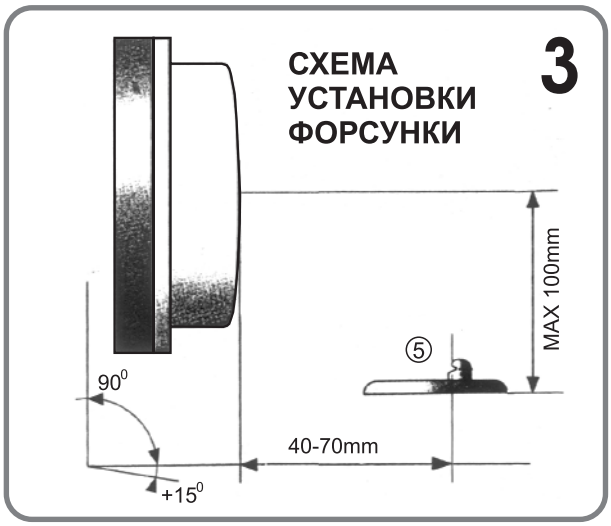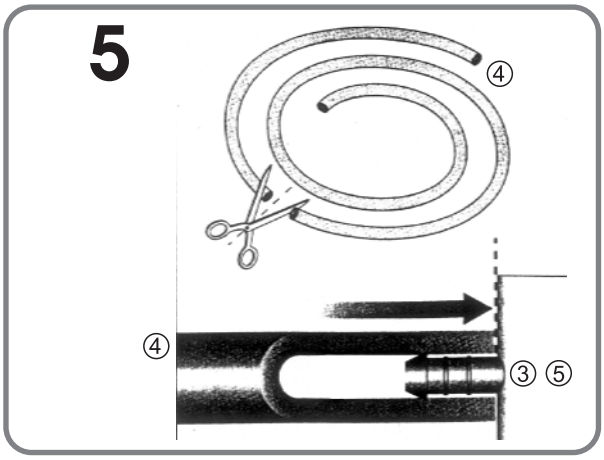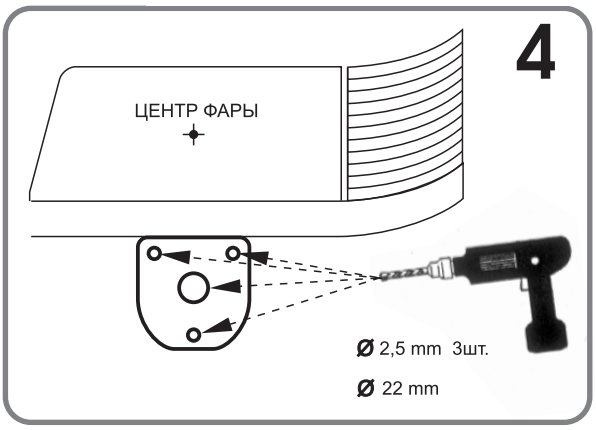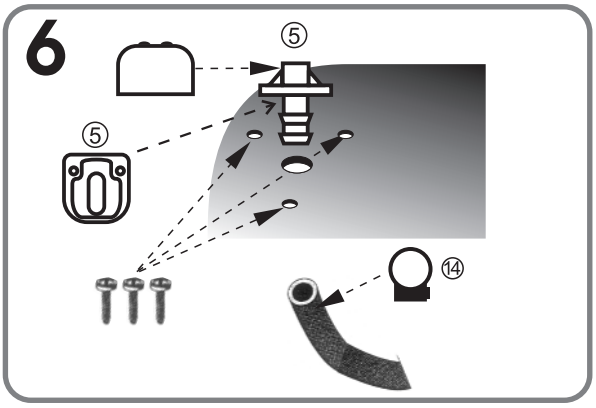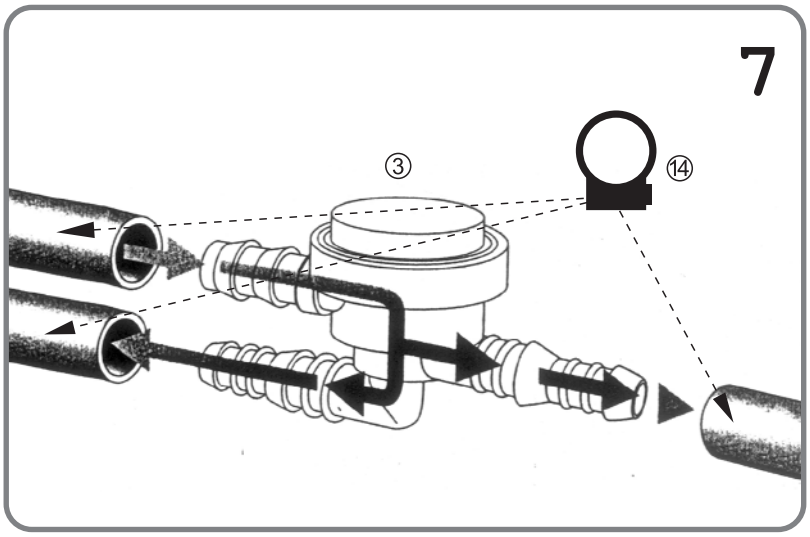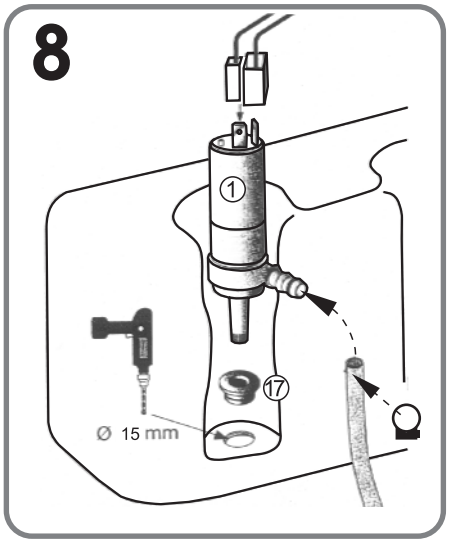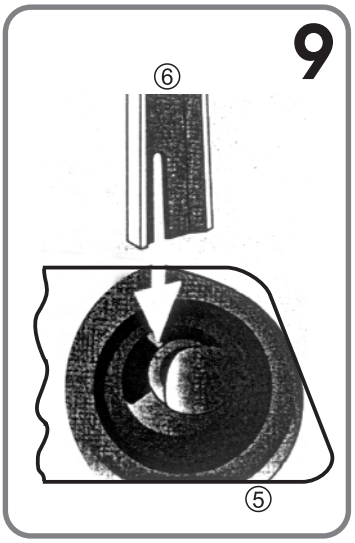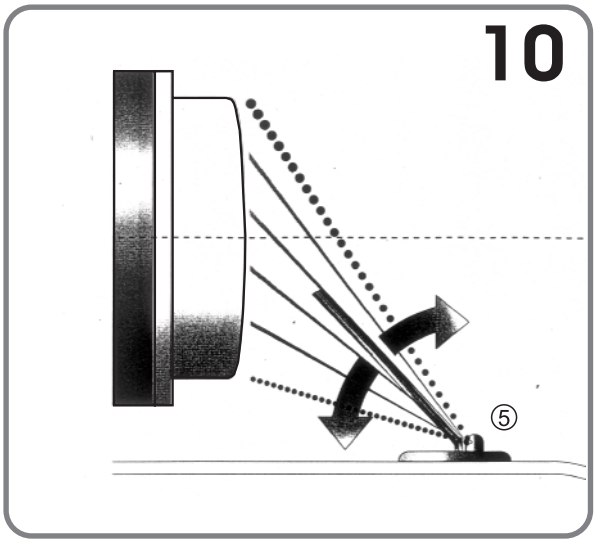
КОМПЛЕКТНОСТЬ